ELETTROPOMPE AD ASSE ORIZZONTALE
PER CONVOGLIAMENTO DI LIQUIDI DENSI

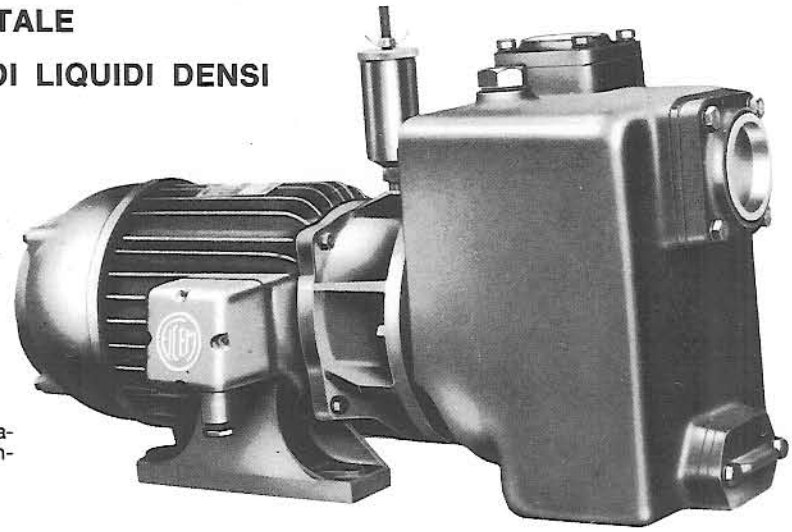

IMPIEGO

Queste pompe sono particolarmente adatte per il convogliamento di acque fangose o rifiuti di fognatura contenenti anche corpuscoli del diametro max di 10 mm.

COSTRUZIONE

Le elettropompe sono ad asse orizzontale, con valvola di tenuta incorporata e sistemata tra la bocca di aspirazione e la girante; detta valvola supplisce all'impiego della normale valvola di fondo.

La chiocciola e la girante sono in ghisa; quest'ultima ha due larghi canali aperti ed è calettata a sbalzo sull'albero del motore.

Un doppio dispositivo automatico di tenuta, allogato in una camera contenente grasso « Shel Alvania Grease 3'' » evita qualsiasi gocciolamento di acqua e non richiede manutenzione alcuna, salvo il rinnovo del grasso, che dovrà essere eseguito secondo le istruzioni allegate a ogni pompa.

Il motore accoppiato è del tipo asincrono trifase con rotore in corto circuito, in costruzione chiusa con ventilazione esterna; la carcassa alettata ed i cappelli sono in ghisa.

L'albero è di acciaio inox, sopportato da cuscinetti a rotolamento.

La morsettiera è protetta da una robusta scatola munita di bocchettone stagno per l'uscita del cavo di alimentazione.

NORME PER L'INSTALLAZIONE

Si consiglia l'installazione della pompa il più vicino possibile al pelo libero dell'acqua da sollevare.

Con un'altezza geodetica di aspirazione di metri 1,50 il tempo di adescamento è di circa 20 secondi, mentre alla massima altezza di metri 3 l'adescamento avviene dopo circa 1 minuto e mezzo.

NORME PER LE ORDINAZIONI

Ad evitare erronee forniture, è necessario che nelle ordinazioni venga indicato:

1) il tipo della elettropompa,
2) a quale uso è destinata la pompa (natura del liquido da convogliare).
3) la portata in litri al 1' e la prevalenza in metri,
4) la tensione di esercizio e la frequenza.

PRESTAZIONI

ELETTROPOMPA TIPO	MOTORE		POMPA Q = Portata in litri al minuto primo H = Prevalenza manometrica totale in metri					PESO Kg. (circa)
	Potenza HP	Velocità Giri al 1' (circa)						
PLDaN 25	**0,85**	2850	Q	50	75	100	150	32
			H	12	11,5	10,5	9	
PLDaN 40	**2**	2860	Q	100	200	300	400	47
			H	18	16,5	15	12,5	
PLDaN 50	**5**	2870	Q	200	400	600	800	96
			H	21	19,5	18	15	
PLDaN 60	**7**	2870	Q	300	600	800	1000	103
			H	23,5	22,5	21,5	19	
PLDaN 80	**18**	2890	Q	500	800	1200	1600	240
			H	35	33	30	25	

Le caratteristiche di funzionamento indicate nella suddetta tabella si riferiscono ad acqua pulita di peso specifico uguale a 1 (1000 Kg/m³) e si intendono per servizio continuo.

DIMENSIONI DI INGOMBRO

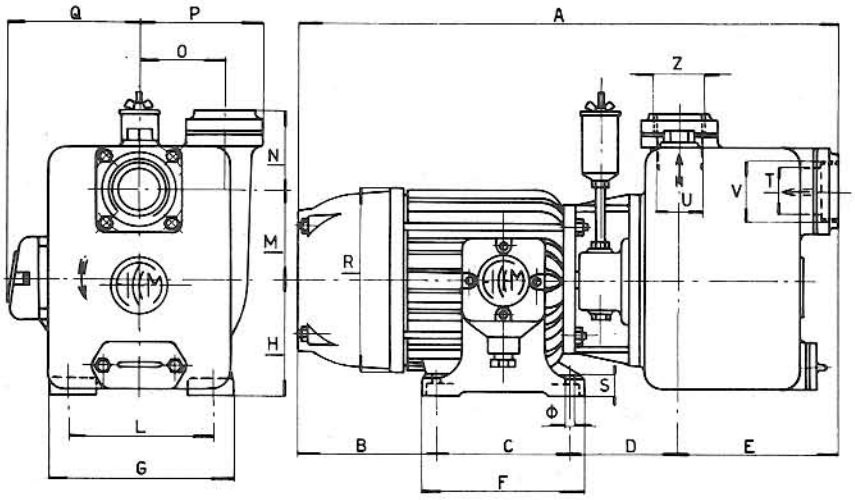

ELETTROPOMPA TIPO	MISURE in mm.																				
	A	B	C	D	E	F	G	H	L	M	N	O	P	Q	R	S	Ø	T	U	V	Z
PLDaN 25	535	125	145	112	153	170	160	105	130	85	68	72	107	130	155	16	9	38	35	1"1/2 gas	1" gas
PLDaN 40	576	142	165	100	169	190	185	115	150	98	80	90	130	145	188	17	9	50	50	2" gas	1"1/2 gas
PLDaN 50	765	183	220	138	224	260	260	155	210	122	96	112	162	197	264	22	14	80	70	2"1/2 gas	2" gas
PLDaN 60	765	183	220	138	224	260	260	155	210	122	96	112	162	197	264	22	14	80	70	3" gas	2"1/2 gas
PLDaN 80	1042	273	290	186	293	340	370	210	290	170	115	135	202	272	365	32	17	100	85	4" gas	3" gas

Le quote non sono impegnative

NOMENCLATURA DELLE PARTI DI RICAMBIO

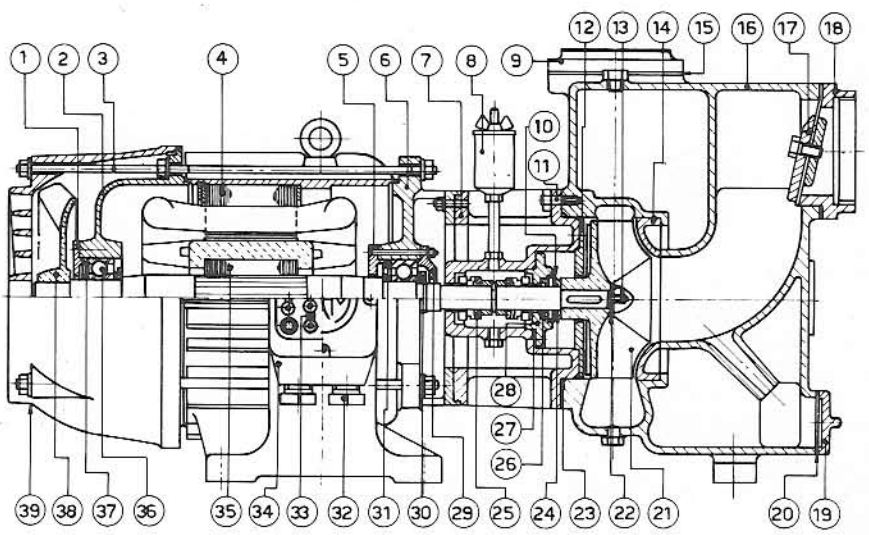

1 Flangetta esterna lato opposto accoppiamento
2 Cappello lato opposto accoppiam.
3 Tiranti motore
4 Statore
5 Flangetta interna lato accoppiam.
6 Cappello lato accoppiamento
7 Lanternotto
8 Ingrassatore
9 Controflangia premente
10 Disco parasabbia
11 Prigionieri attacco chiocciola
12 Disco rasamento girante
13 Dado ad ogiva girante
14 Diaframma
15 Guarnizione bocca premente
16 Corpo pompa (chiocciola)
17 Valvola aspirante con guarnizione
18 Controflangia aspirante
19 Sportello d'ispezione
20 Guarnizione per sportello
21 Girante
22 Ranella di sicurezza girante
23 Guarnizione tonda per chiocciola
24 Schermo parasabbia
25 Tenute meccaniche
26 Anello di tenuta « Angus »
27 Guarnizione tonda per tenute
28 Coperchiello per tenute
29 Flangetta esterna lato accoppiam.
30 Ghiera con rosetta cuscinetto bloccato
31 Anello (in due metà) cuscinetto bloccato
32 Bocchettone passacavo
33 Piastrine di collegamento
34 Scatola morsettiera
35 Rotore
36 Cuscinetti a sfere
37 Ranelle elastiche di scartamento
38 Ventola di raffreddamento
39 Calotta copriventola

Nel richiedere i pezzi di ricambio citare il tipo di pompa e il numero e la dicitura della nomenclatura